Borgward Gruppe

D4M, 1,8l

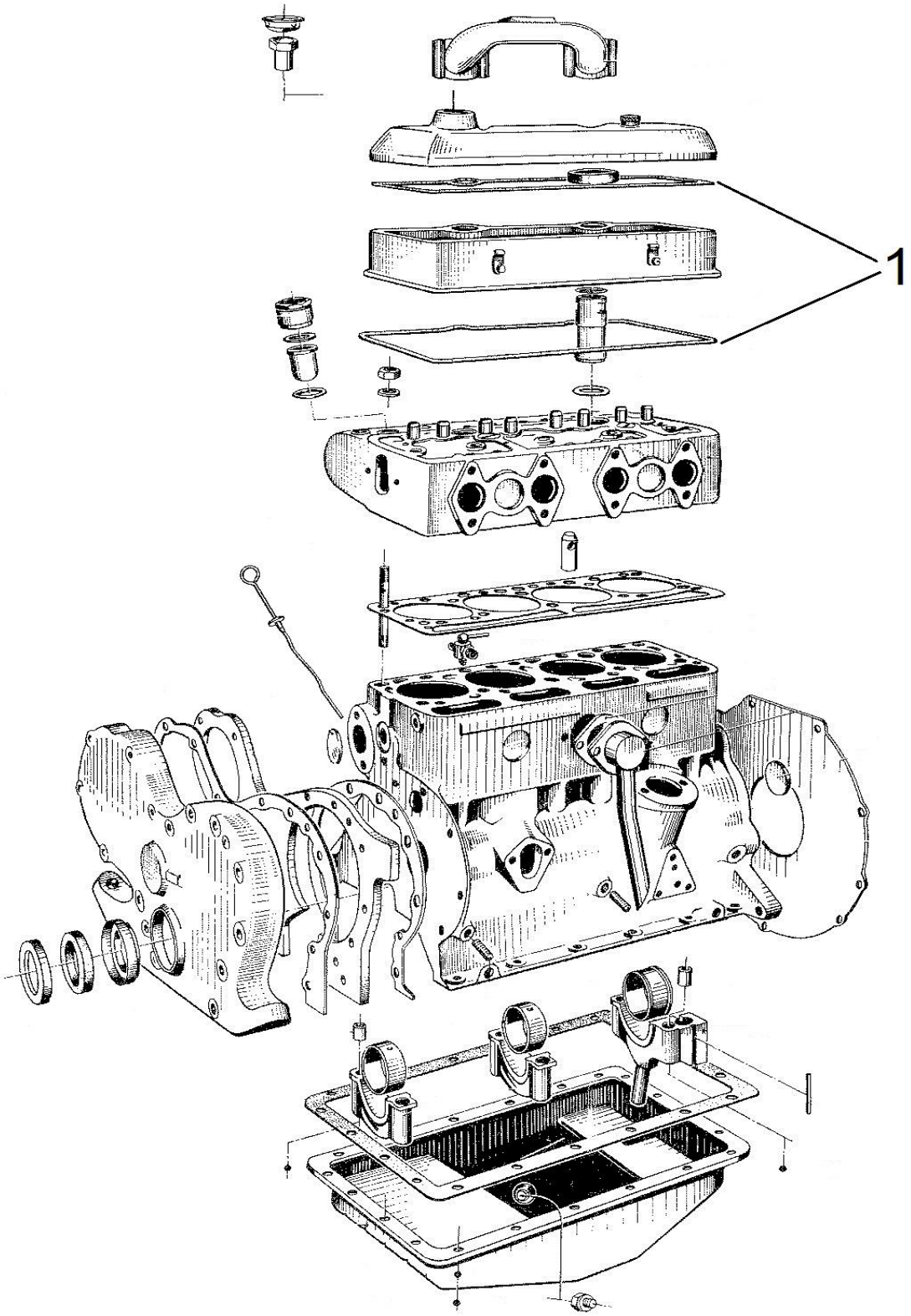

Bild Nr.	Teile Nr.	Artikelbezeichnung	Netto Preis €	Einzel-preis €	Gewicht Kg
	1611101	Motordichtsatz	96,64 €	115,00 €	0,38
1	1612002	Zylinderkopfhaubendichtung	11,76 €	14,00 €	0,02
1	1612003	Inspektionsdeckeldichtung	8,40 €	10,00 €	0,02

Borgward P100

Motor

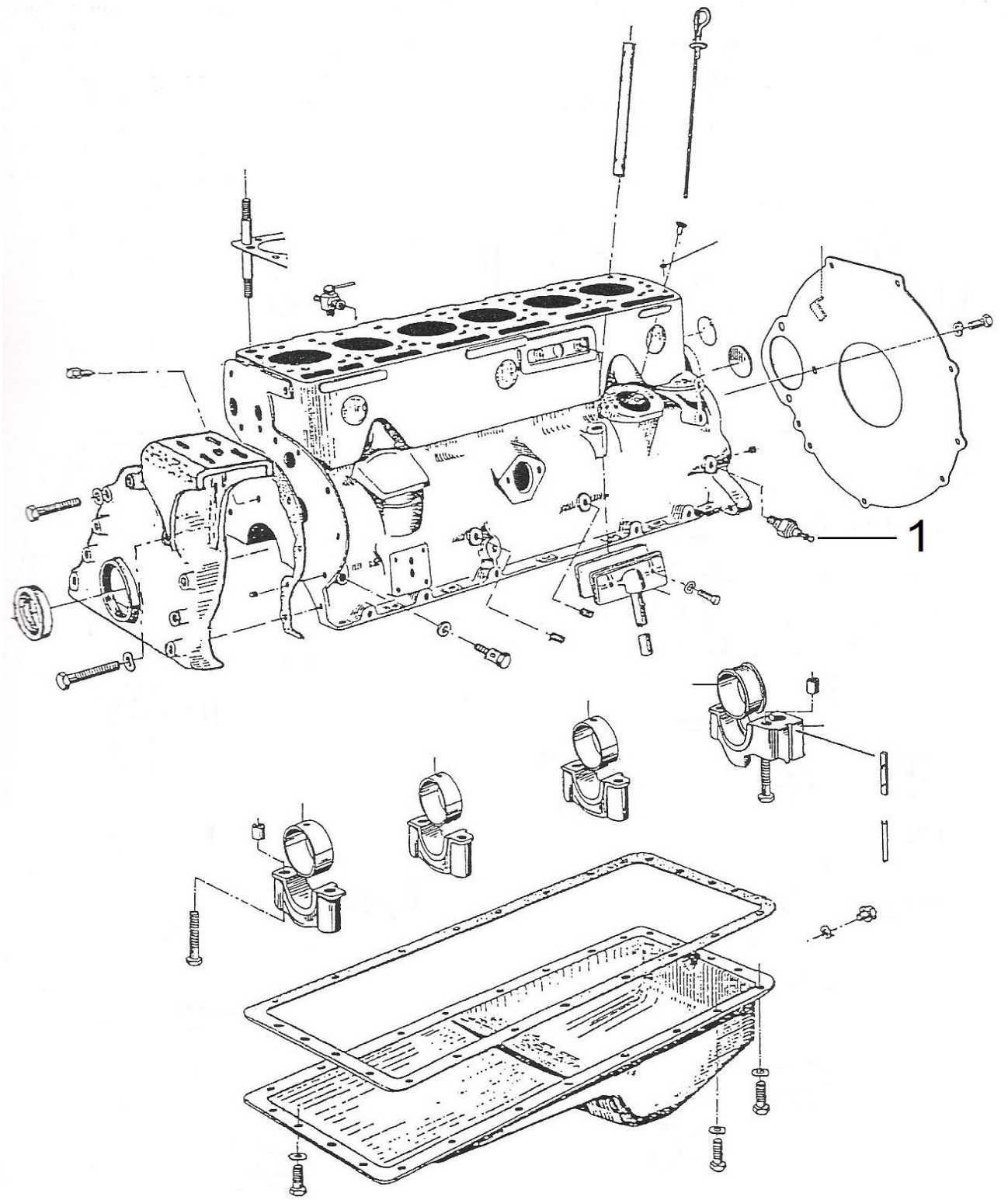

Motor

Bild Nr.	Teile Nr.	Artikelbezeichnung	Netto Preis €	Einzel-preis €	Gewicht Kg
1	1111101	Motordichtsatz	133,61 €	159,00 €	0,54
2	1011009	Öldruckschalter	9,66 €	11,50 €	0,04
	1011017	Kolben	84,03 €	100,00 €	

Zylinderkopf

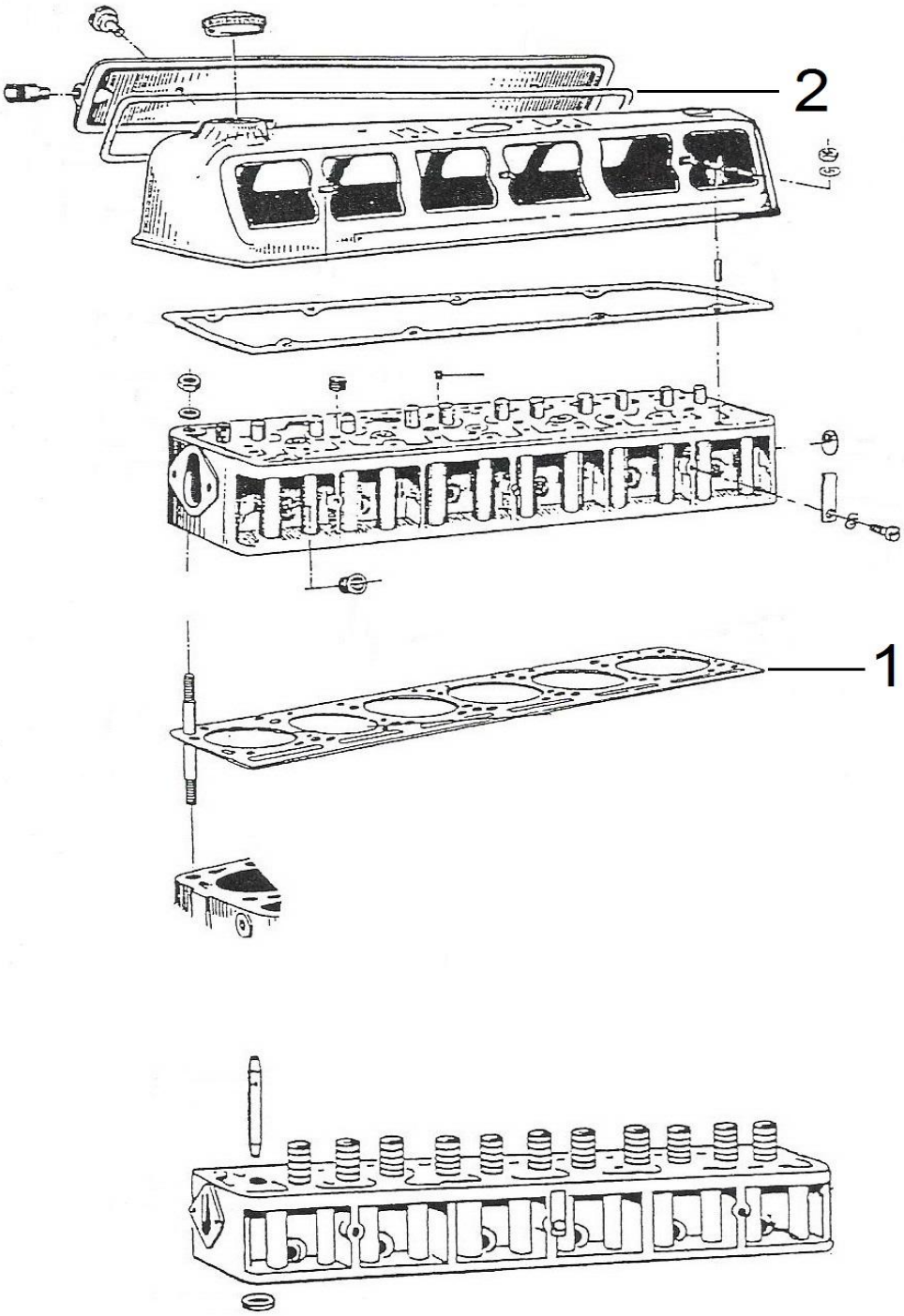

Zylinderkopf

Bild Nr.	Teile Nr.	Artikelbezeichnung	Netto Preis €	Einzel-preis €	Gewicht Kg
1	1112102	Zylinderkopfhaubendichtung	15,97 €	19,00 €	0,02
2	1112103	Inspektionsdeckeldichtung	9,24 €	11,00 €	0,01

Steuertriebwerk

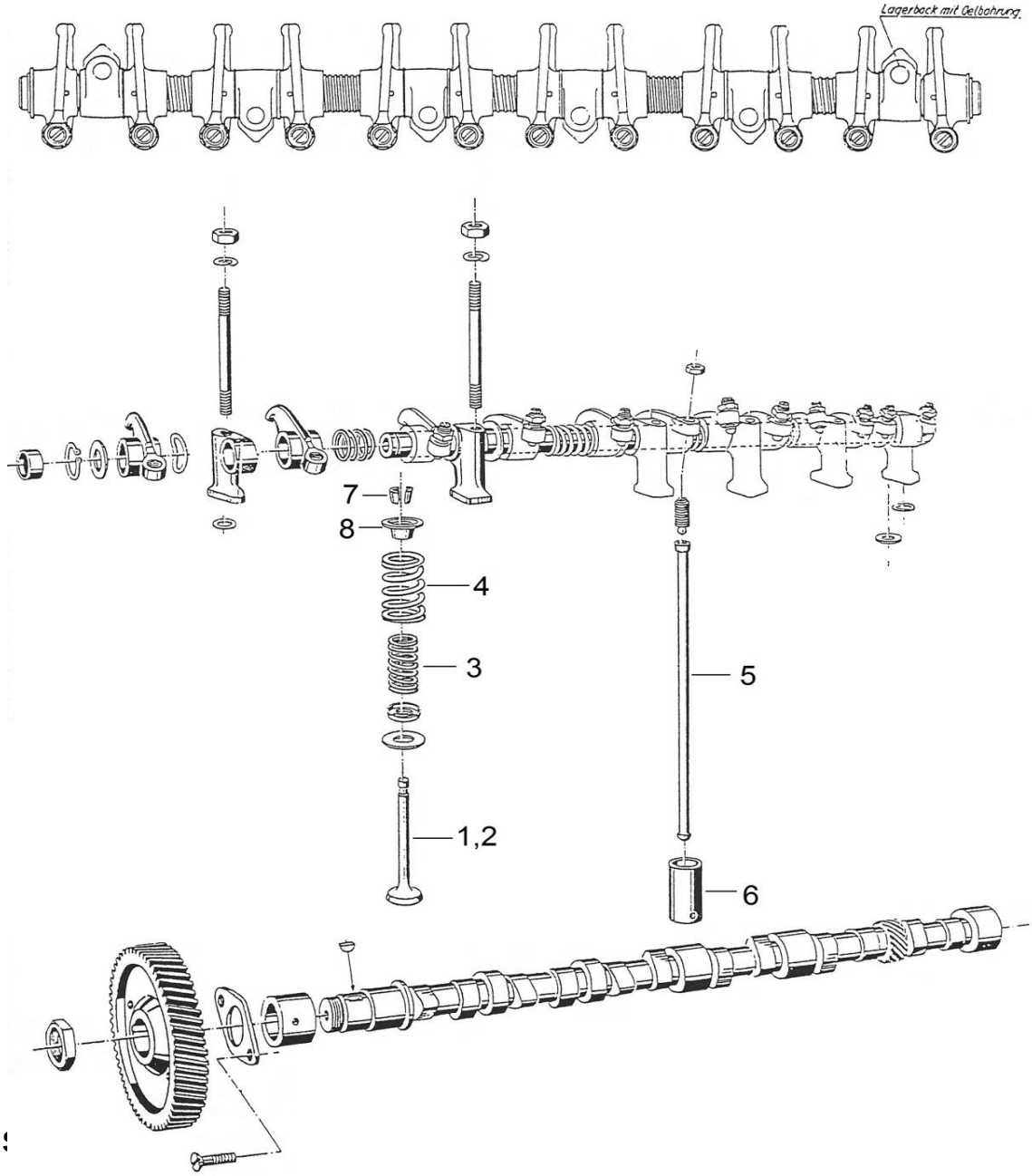

Bild Nr.	Teile Nr.	Artikelbezeichnung	Netto Preis €	Einzel-preis €	Gewicht Kg
1	1012206	Einlassventil (75PS), 111/36 mit schmalem Ventilkegel	25,21 €	30,00 €	0,08
2	1012207	Auslassventil (75PS), 112/31 mit schmalem Ventilkegel	25,21 €	30,00 €	0,08
3	1012012	Ventilfeder innen	4,62 €	5,50 €	
4	1012013	Ventilfeder außen	4,62 €	5,50 €	
5	1012014	Stößelstange	12,61 €	15,00 €	
6	1012015	Stößelkappe	16,81 €	20,00 €	
7	1012016	Ventilkegelstück	2,73 €	3,25 €	
8	1012017	Ventilfederteller oben	3,78 €	4,50 €	

Ölfilter

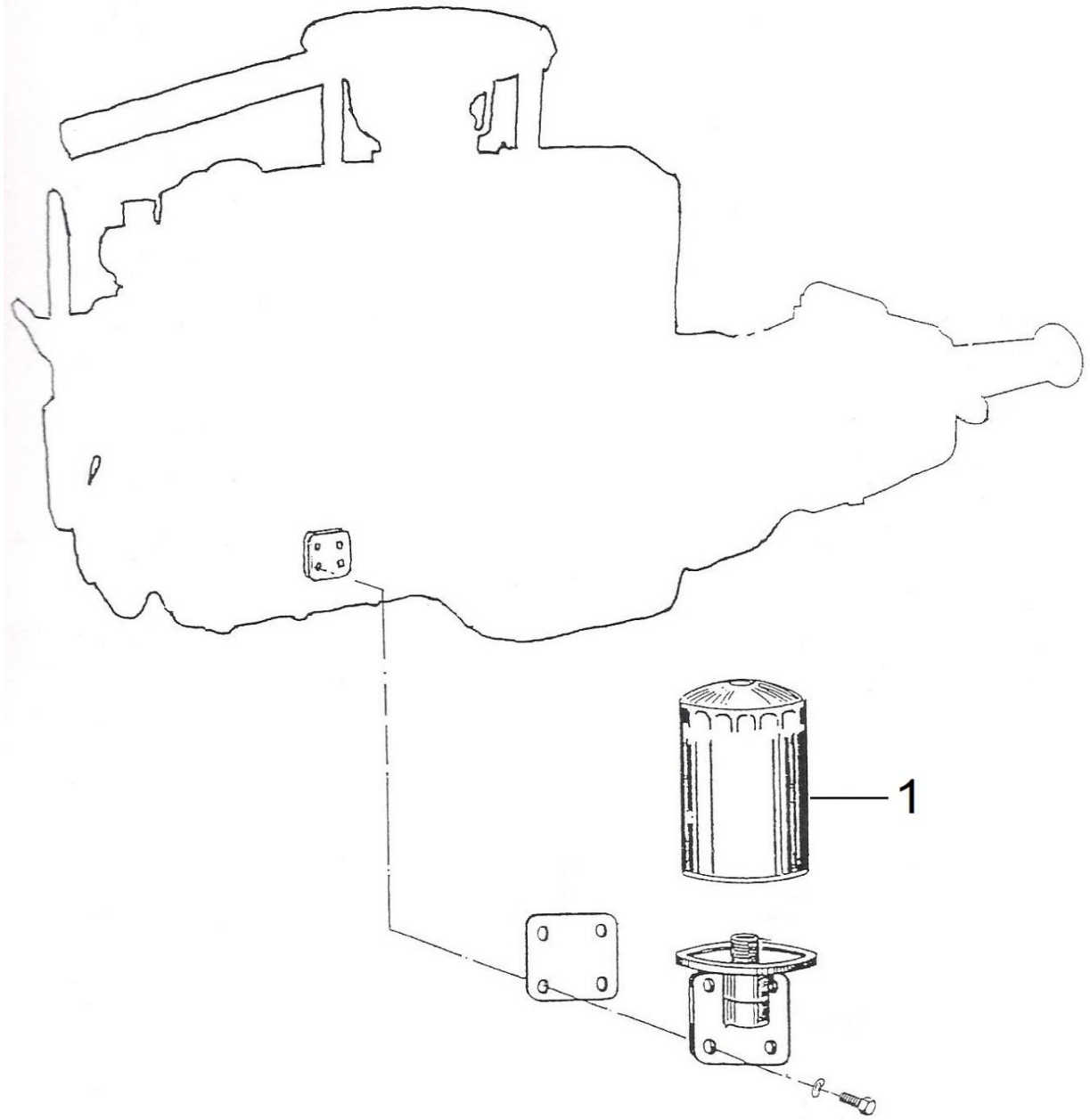

Ölfilter

Bild Nr.	Teile Nr.	Artikelbezeichnung	Netto Preis €	Einzel-preis €	Gewicht Kg
1	1112021	Ölfilter	15,13 €	18,00 €	0,56

Kühlung

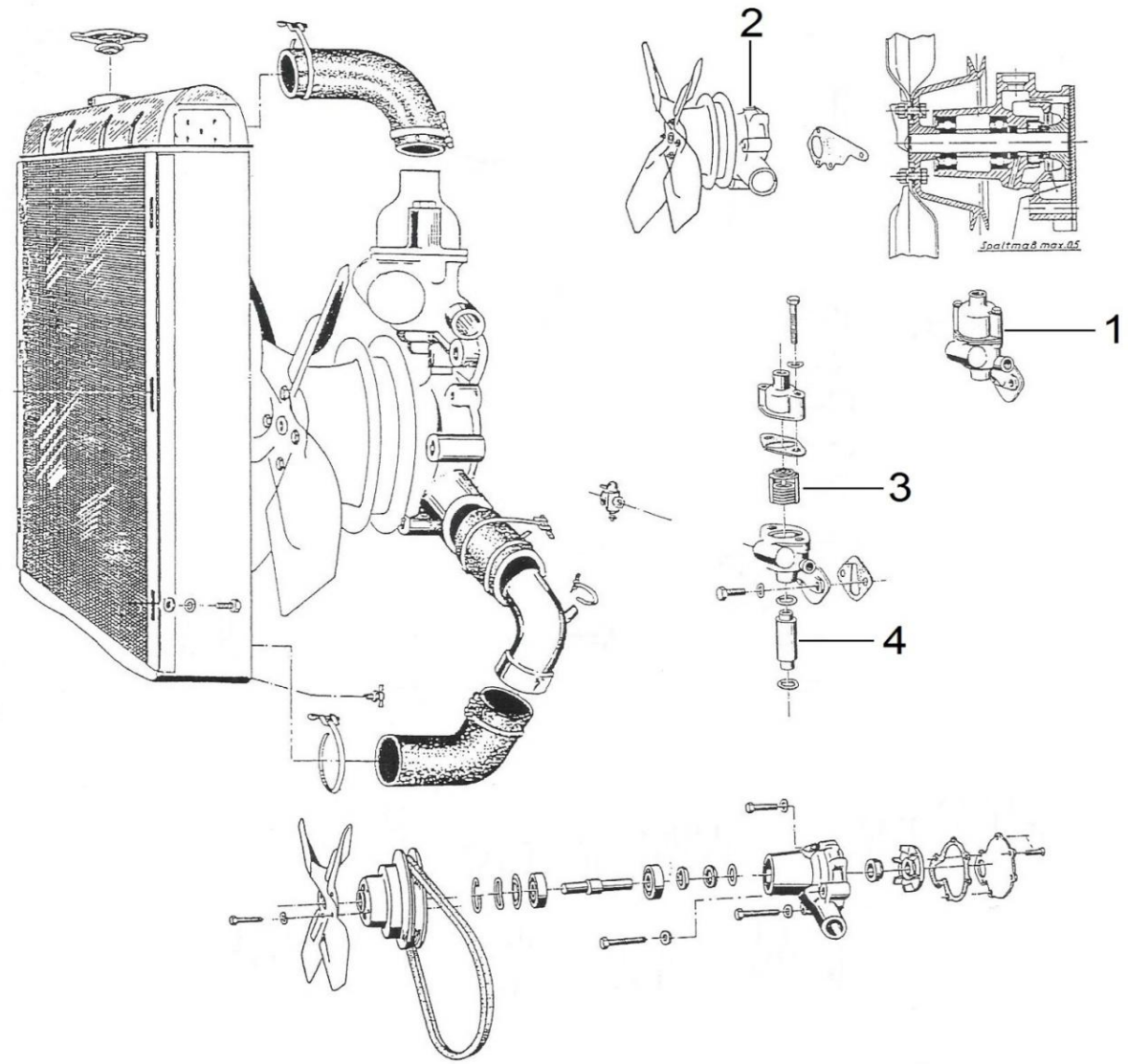

Kühlung

Bild Nr.	Teile Nr.	Artikelbezeichnung	Netto Preis €	Einzel-preis €	Gewicht Kg
1	1113001	Thermostat, komplett, im Austausch (Gehäuse poliert mit neuem Thermostat)	58,82 €	70,00 €	0,62
2	1113005	Wasserpumpe, im Austausch	151,26 €	180,00 €	2,28
3	1013011	Thermostateinsatz 75°C	21,01 €	25,00 €	0,10
4	1113004	Verbindungsrohr	6,72 €	8,00 €	0,06

Auspuffanlage

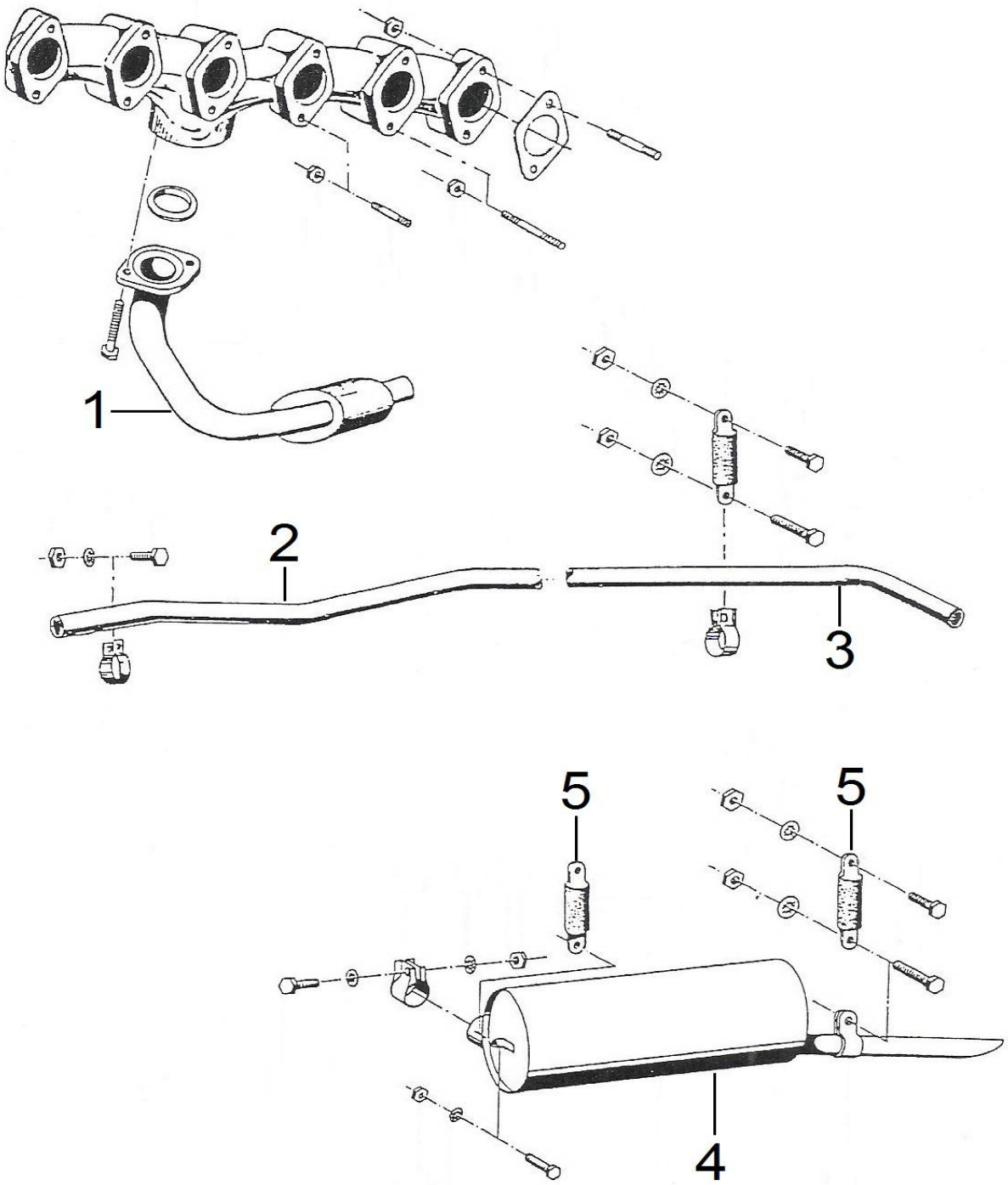

Auspuffanlage

Bild Nr.	Teile Nr.	Artikelbezeichnung	Netto Preis €	Einzel-preis €	Gewicht Kg
1	1114006	Auspuffrohr, vorne	100,84 €	120,00 €	2,38
2	1114007	Auspuffrohr, mittig	25,21 €	30,00 €	3,08
3	1114008	Auspuffrohr, hinten	25,21 €	30,00 €	2,06
4	1114009	Aufpufftopf	109,24 €	130,00 €	4,92
5	1014010	Auspuffhaltegummi	9,24 €	11,00 €	0,08
	1114012	Auspuffmontagesatz	41,18 €	49,00 €	0,72
	1114013	Auspuffanlage, komplett	243,70 €	290,00 €	12,44

Kraftstoffanlage

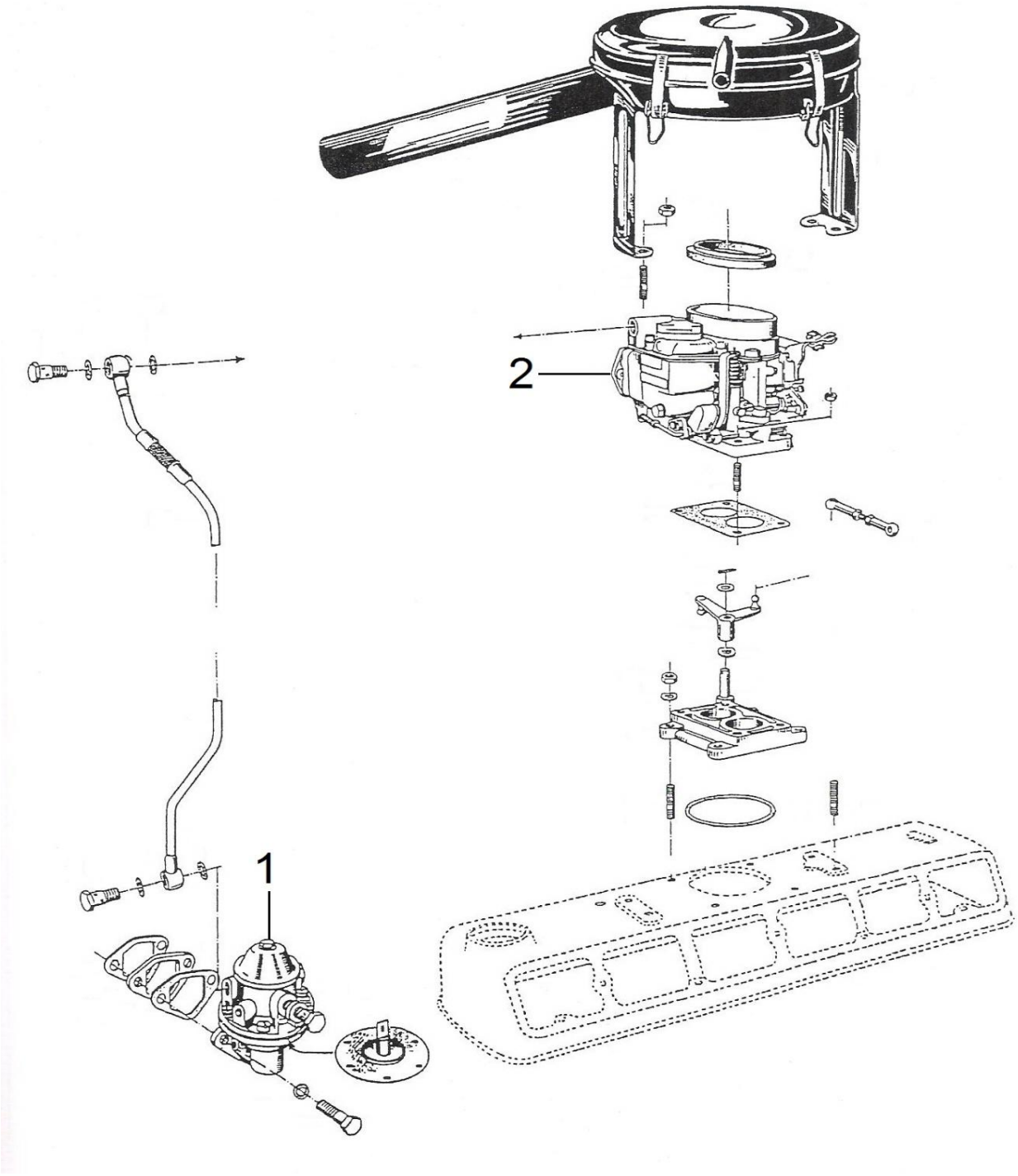

Kraftstoffanlage

Bild Nr.	*Teile Nr.*	*Artikelbezeichnung*	*Netto Preis €*	*Einzel-preis €*	*Gewicht Kg*
	1015003	Kraftstoffpumpe, im Austausch	100,84 €	120,00 €	0,90
	1115007	Vergaser 32 PAITA, im Austausch	411,76 €	490,00 €	
	1015012	Gummidichtring zwischen Vergaser 75PS PAITA und Luftfilter	15,13 €	18,00 €	

Elektr. Ausrüstung (Motor)

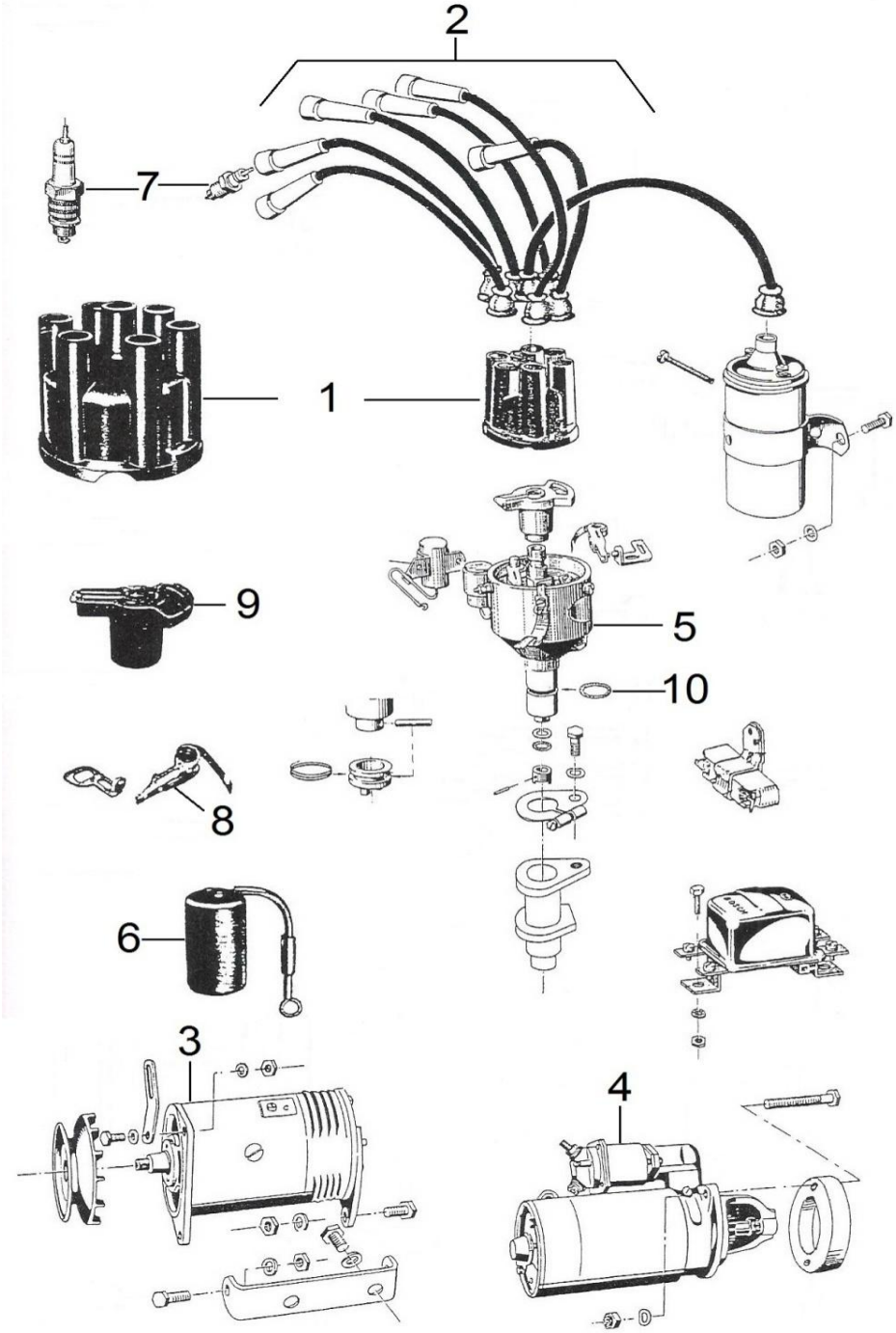

Elektr. Ausrüstung (Motor)

Bild Nr.	*Teile Nr.*	*Artikelbezeichnung*	*Netto Preis €*	*Einzel-preis €*	*Gewicht Kg*
1	1116001	Verteilerdeckel	21,01 €	25,00 €	0,16
2	1116002	Zündkabelsatz	37,82 €	45,00 €	0,20
3	1116006	Lichtmaschine, im Austausch	109,24 €	130,00 €	
4	1116007	Anlasser, im Austausch	121,85 €	145,00 €	
5	1116010	Zündverteiler, im Austausch	126,05 €	150,00 €	0,96
6	1016003	Kondensator	7,56 €	9,00 €	0,02
7	1016004	Zündkerze 75 PS / 60 PS	3,36 €	4,00 €	0,06
8	1016008	Unterbrecherkontakte	12,61 €	15,00 €	0,01
9	1016009	Verteilerfinger	8,40 €	10,00 €	0,03
10	1016101	Gummiring für Verteilerhals	2,52 €	3,00 €	0,00

Kupplung

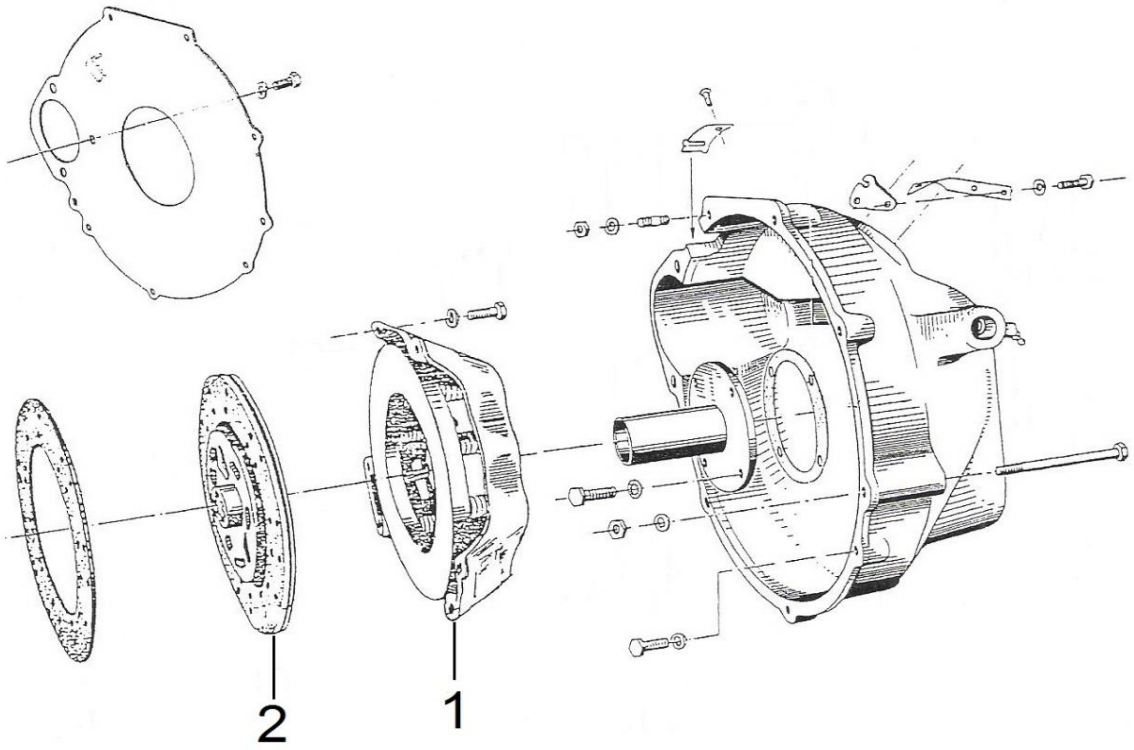

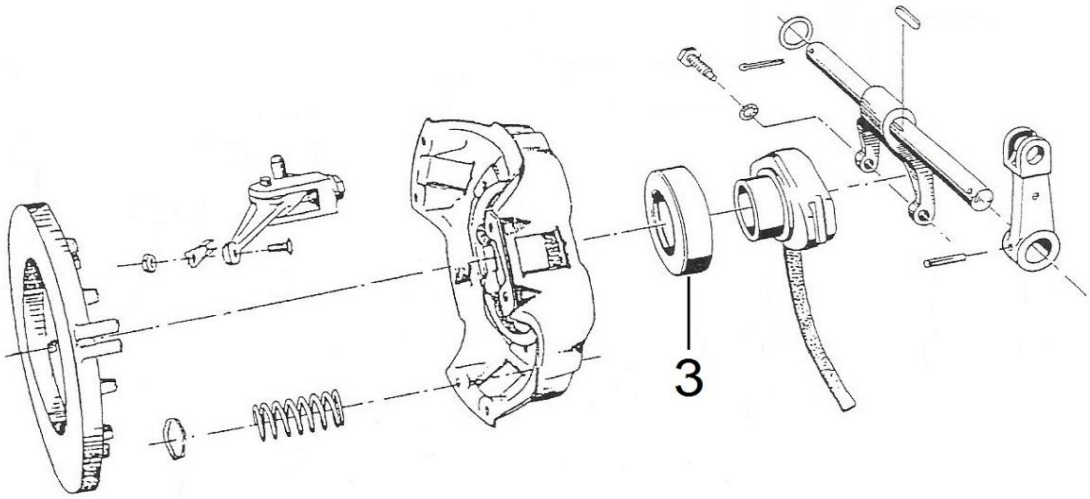

Kupplung

Bild Nr.	*Teile Nr.*	*Artikelbezeichnung*	*Netto Preis €*	*Einzel-preis €*	*Gewicht Kg*
	1121001	Kupplungsdruckplatte	168,07 €	200,00 €	5,10
	1121002	Kupplungsscheibe	100,84 €	120,00 €	1,42
	1121003	Ausrücklager	67,23 €	80,00 €	0,34
	1121005	Hauptkupplungszylinder	100,84 €	120,00 €	

Vorderachse

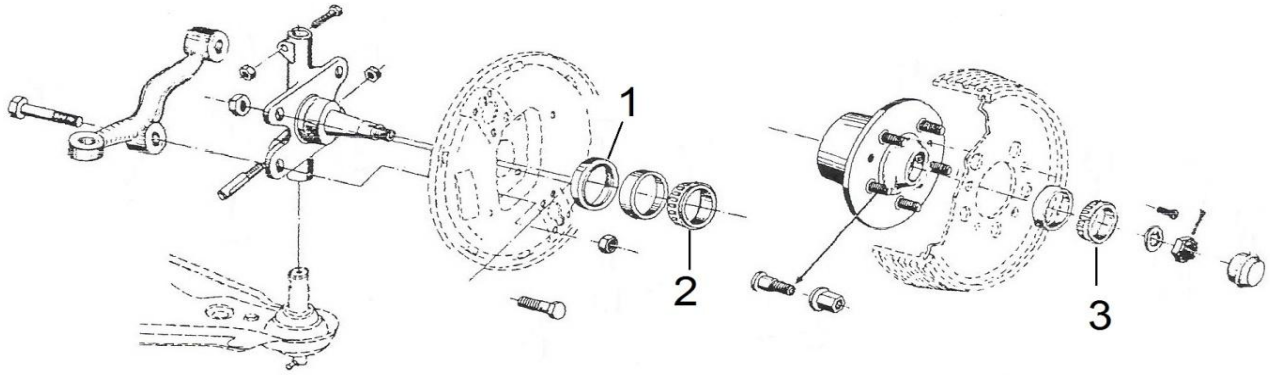

Vorderachse

Bild Nr.	*Teile Nr.*	*Artikelbezeichnung*	*Netto Preis €*	*Einzel-preis €*	*Gewicht Kg*
1	1052015	Radial-Dichtring , 42*55*7	7,56 €	9,00 €	0,01
2	1052016	Ringkegellager, KL44619	12,61 €	15,00 €	0,13
3	1052017	Ringkegellager, KLM11749	11,76 €	14,00 €	0,09
	1052019	Vorderachsenlagersatz (1052015, 1052016, 1052017) inklusive Kronenmuttern und Splint	33,61 €	40,00 €	0,24

Bremse

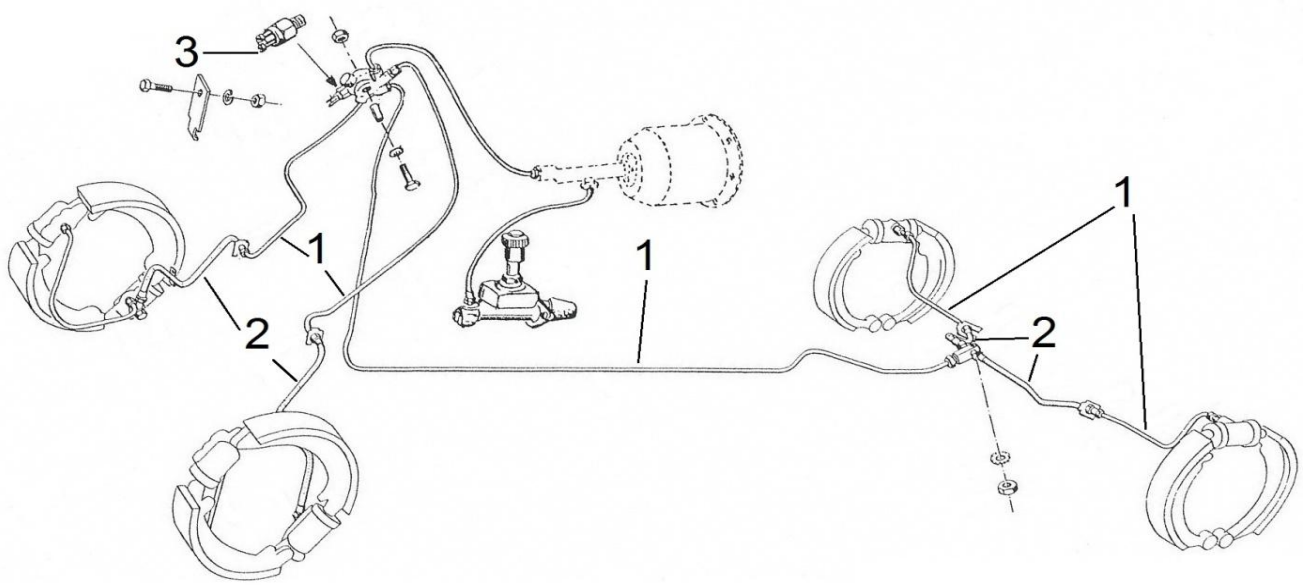

Bremse

Bild Nr.	Teile Nr.	Artikelbezeichnung	Netto Preis €	Einzel-preis €	Gewicht Kg
1	1163001	Bremsrohrleitungen, Ø5 mm (Satz)	37,82 €	45,00 €	0,66
2	1163003	Bremsschlauch, Ø5 mm (Satz)	45,38 €	54,00 €	0,40
3	1064208	Bremslichtschalter	10,92 €	13,00 €	0,04
	1164001	Hauptbremszylinder	100,84 €	120,00 €	
1/21	1061005	Radbremszylinder, vorne links (Paar), 22,2mmØ, für Stahlbacken, im Austausch	115,97 €	138,00 €	0,74
2/21	1061006	Radbremszylinder, vorne rechts (Paar), 22,2mmØ, für Stahlbacken,im Austausch	115,97 €	138,00 €	0,74
3/21	1062004	Radbremszylinder, hinten, 22,2mmØ, für Stahlbacken, im Austausch	66,39 €	79,00 €	

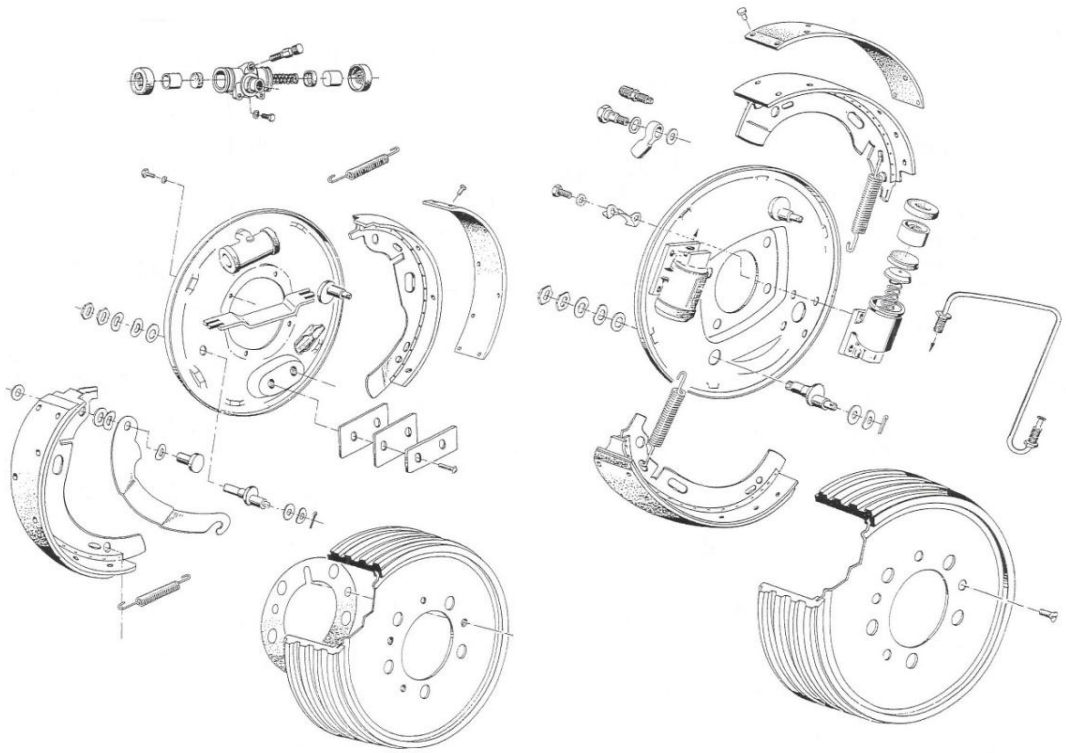

Bremse

Bild Nr.	Teile Nr.	Artikelbezeichnung	Netto Preis €	Einzel-preis €	Gewicht Kg
	1161021	Bremstrommeln mit Längstrillen, Stahlbacken, Set (4-teilig), im Austausch	218,49 €	260,00 €	24,16
	1161024	Bremsgrundplatte montiert, für Stahlbacken mit allen Exzentern und Schrauben 4-teilig im Austausch	369,75 €	440,00 €	

Getriebehalter

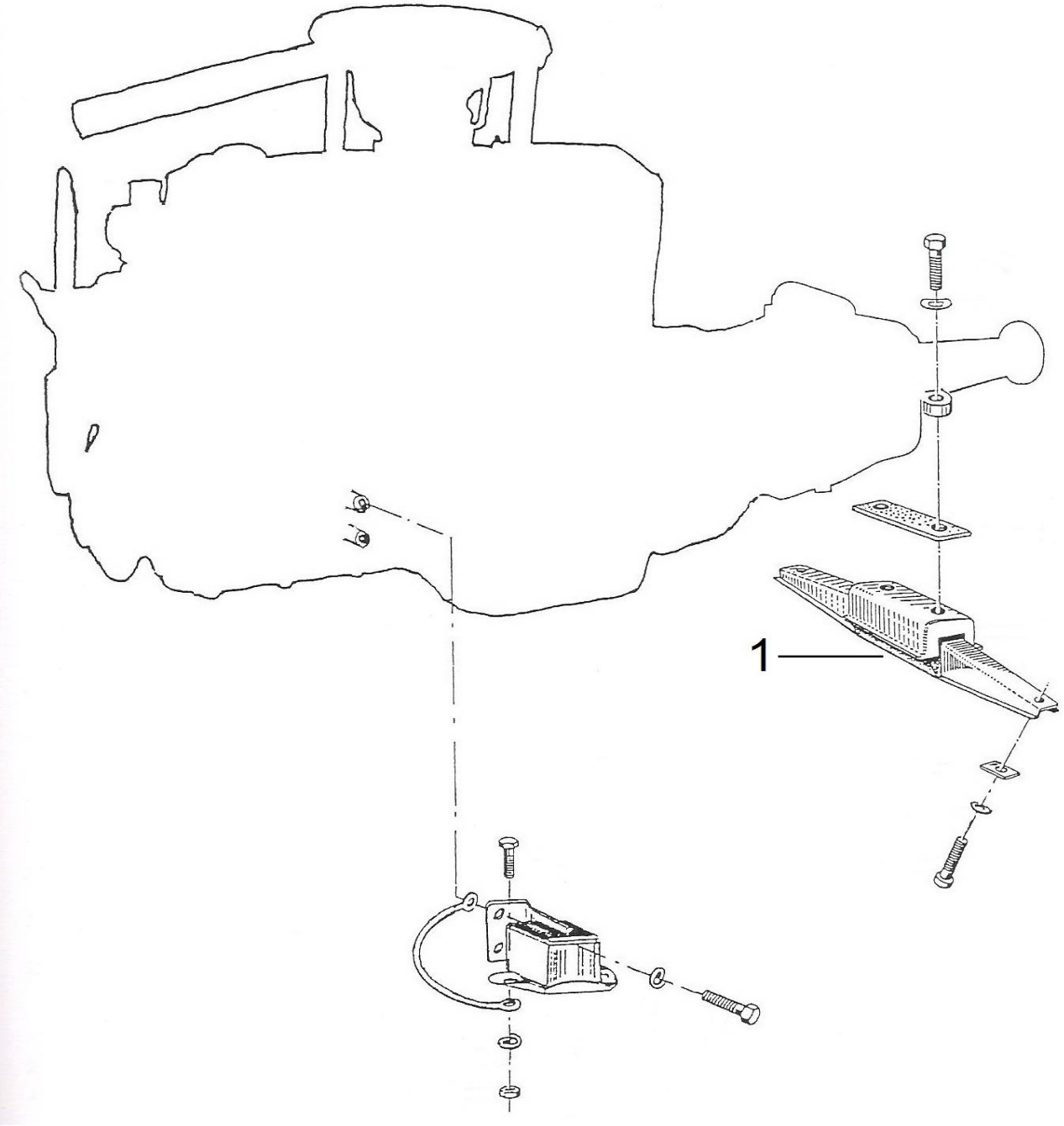

Getriebehalter

Bild Nr.	Teile Nr.	Artikelbezeichnung	Netto Preis €	Einzel-preis €	Gewicht Kg
3/25	1081002	Getriebehalter, im Austausch	100,84 €	120,00 €	1,20

Borgward Arabella

Zylinderkopf

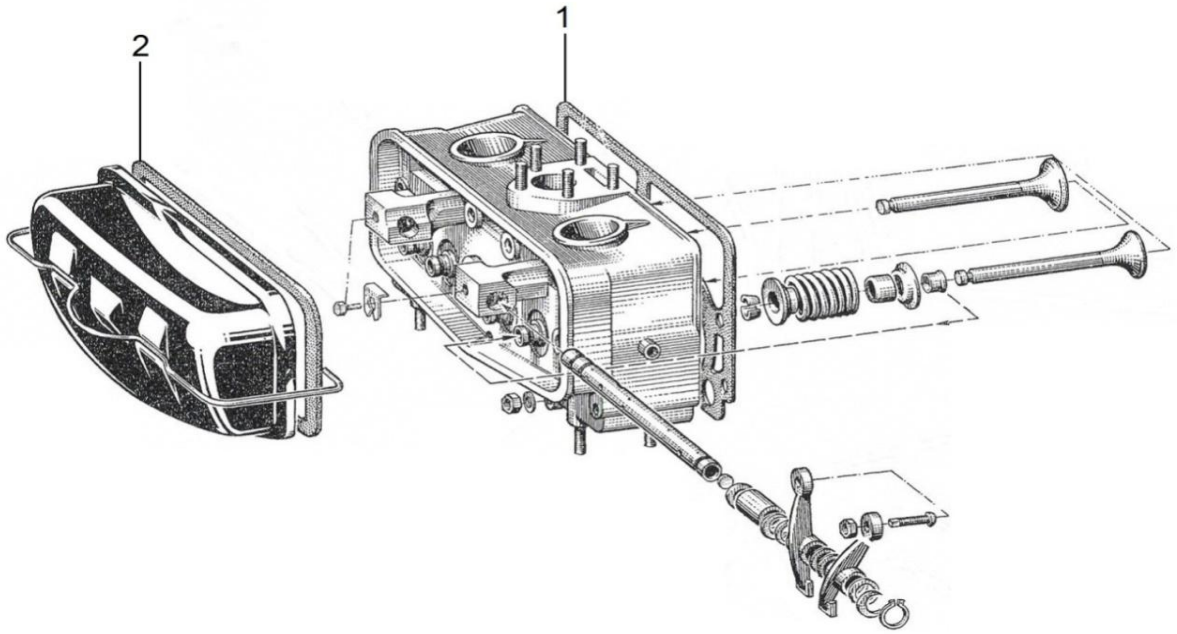

Zylinderkopf

Bild Nr.	Teile Nr.	Artikelbezeichnung	Netto Preis €	Einzel-preis €	Gewicht Kg
	1211101	Motordichtsatz	142,86 €	170,00 €	0,32
1	1212101	Zylinderkopfdichtung	37,82 €	45,00 €	0,04
2	1212102	Zylinderkopfhaubendichtung	6,72 €	8,00 €	0,01

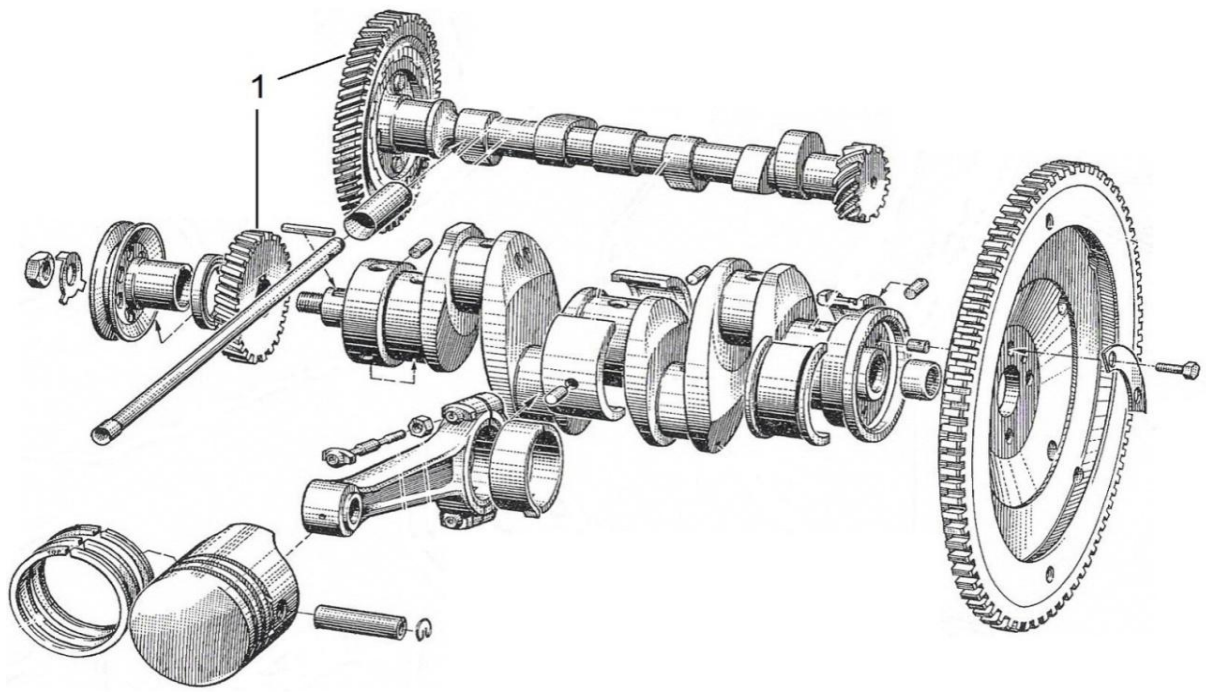

Kurbeltrieb

Bild Nr.	*Teile Nr.*	*Artikelbezeichnung*	*Netto Preis €*	*Einzel-preis €*	*Gewicht Kg*
1	1211008	Stirnradpaar Novotex- und Stahlrad	133,61 €	159,00 €	0,82

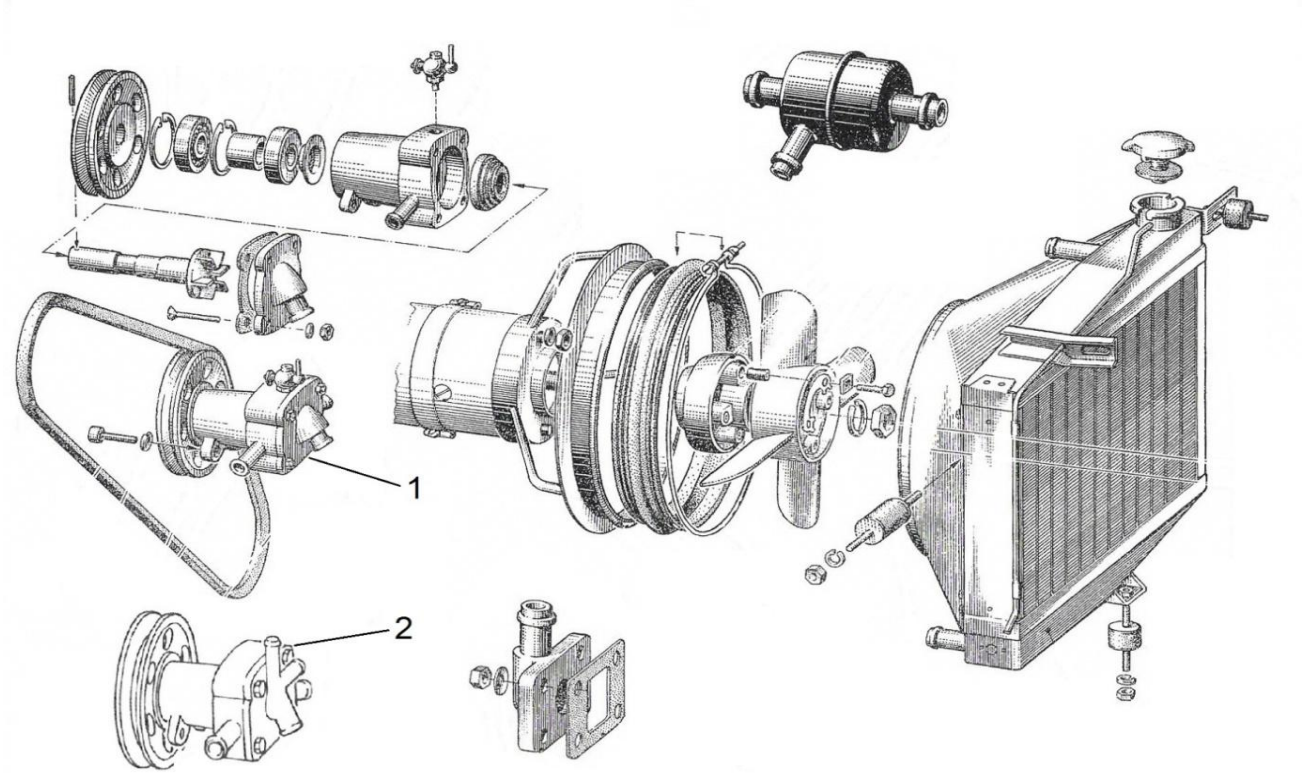

Kühlung

Bild Nr.	Teile Nr.	Artikelbezeichnung	Netto Preis €	Einzel-preis €	Gewicht Kg
1	1213005	Wasserpumpe mit 3 Wasserschläuchen, im Austausch	109,24 €	130,00 €	1,04
2	1213105	Wasserpumpe mit 5 Wasserschläuchen, im Austausch	109,24 €	130,00 €	1,08
	1252001	Gummimanschette	12,61 €	15,00 €	

Auspuffanlage

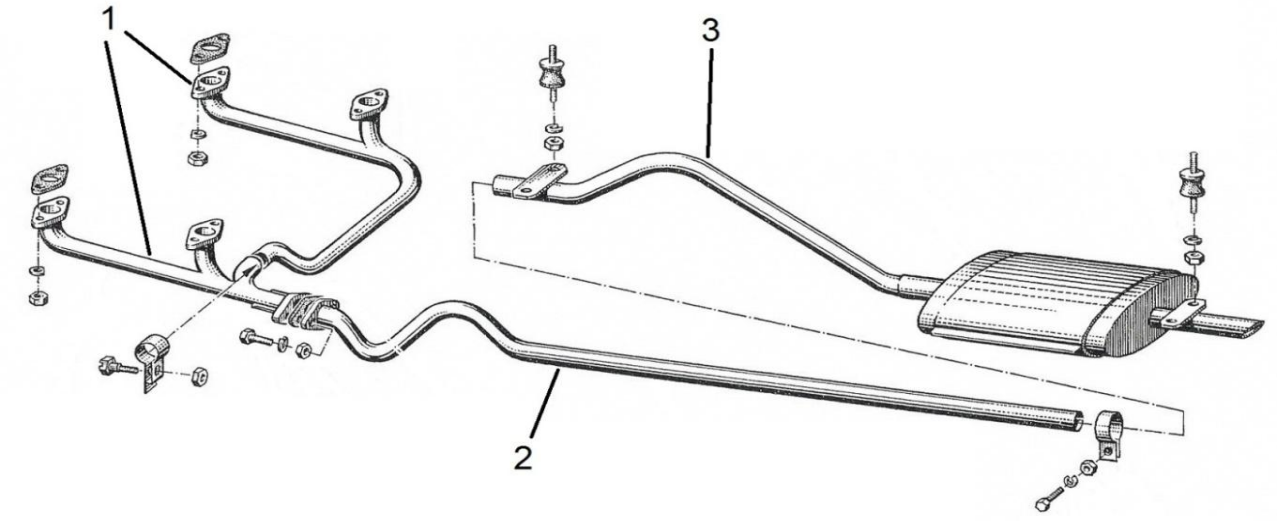

Auspuffanlage

Bild Nr.	Teile Nr.	Artikelbezeichnung	Netto Preis €	Einzel-preis €	Gewicht Kg
1	1214001	Auspuffkrümmer	126,05 €	150,00 €	1,96
2	1214007	Auspuffrohr	42,02 €	50,00 €	2,60
3	1214009	Aufpufftopf	105,04 €	125,00 €	4,90
	1214012	Auspuffmontagesatz	35,29 €	42,00 €	0,42
	1214013	Auspuffanlage, komplett	247,90 €	295,00 €	9,60

Kupplung

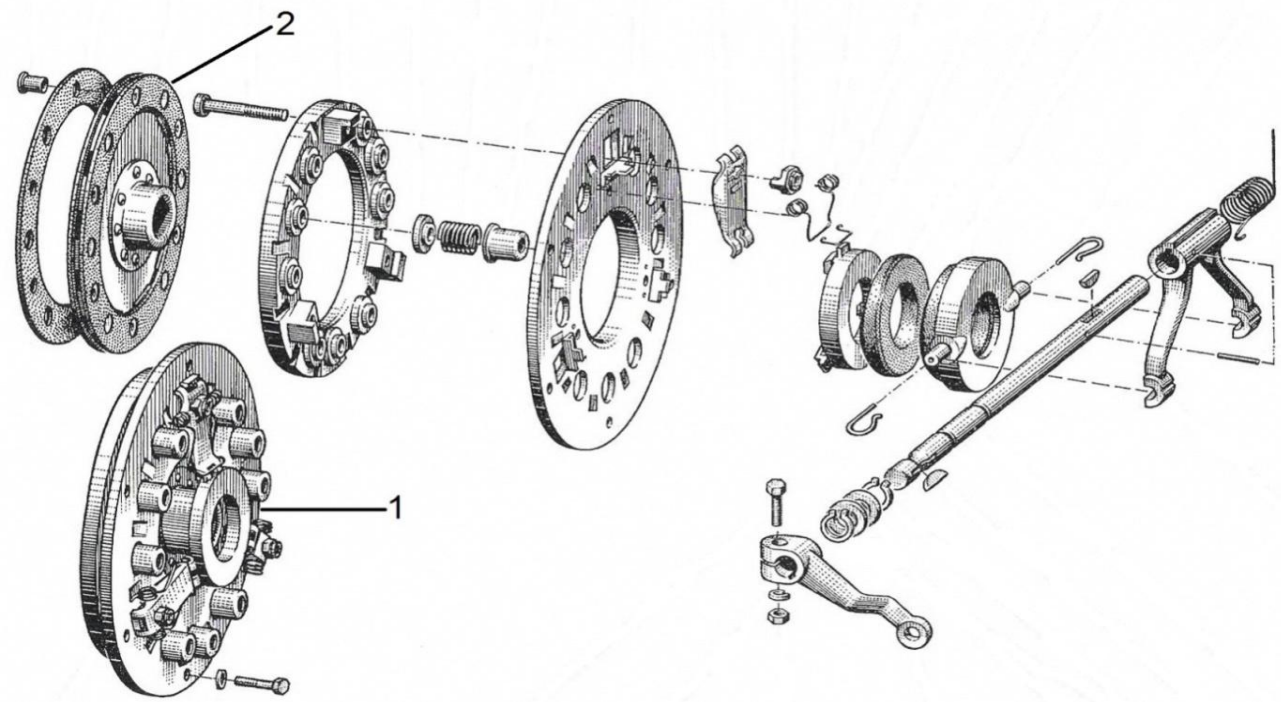

Kupplung

Bild Nr.	Teile Nr.	Artikelbezeichnung	Netto Preis €	Einzel-preis €	Gewicht Kg
1	1221001	Kupplungsdruckplatte	84,03 €	100,00 €	2,56
2	1221002	Kupplungsscheibe	75,63 €	90,00 €	0,82

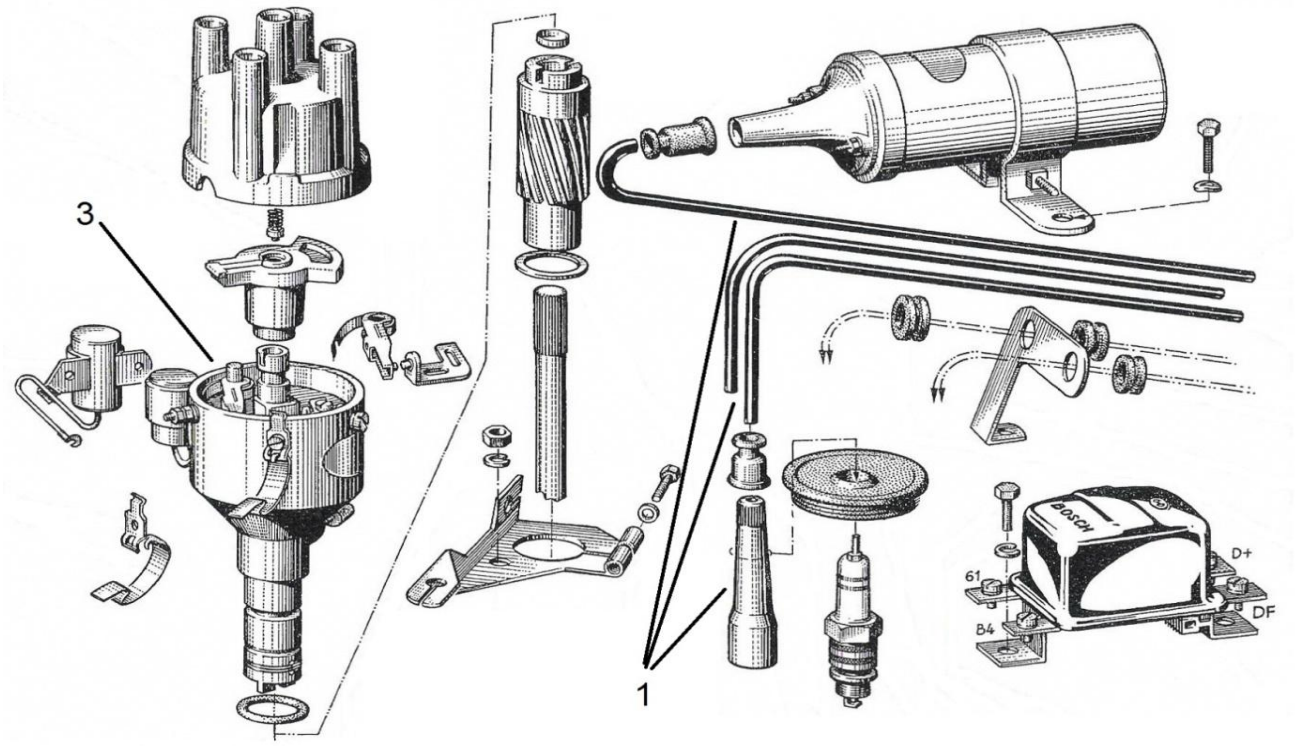

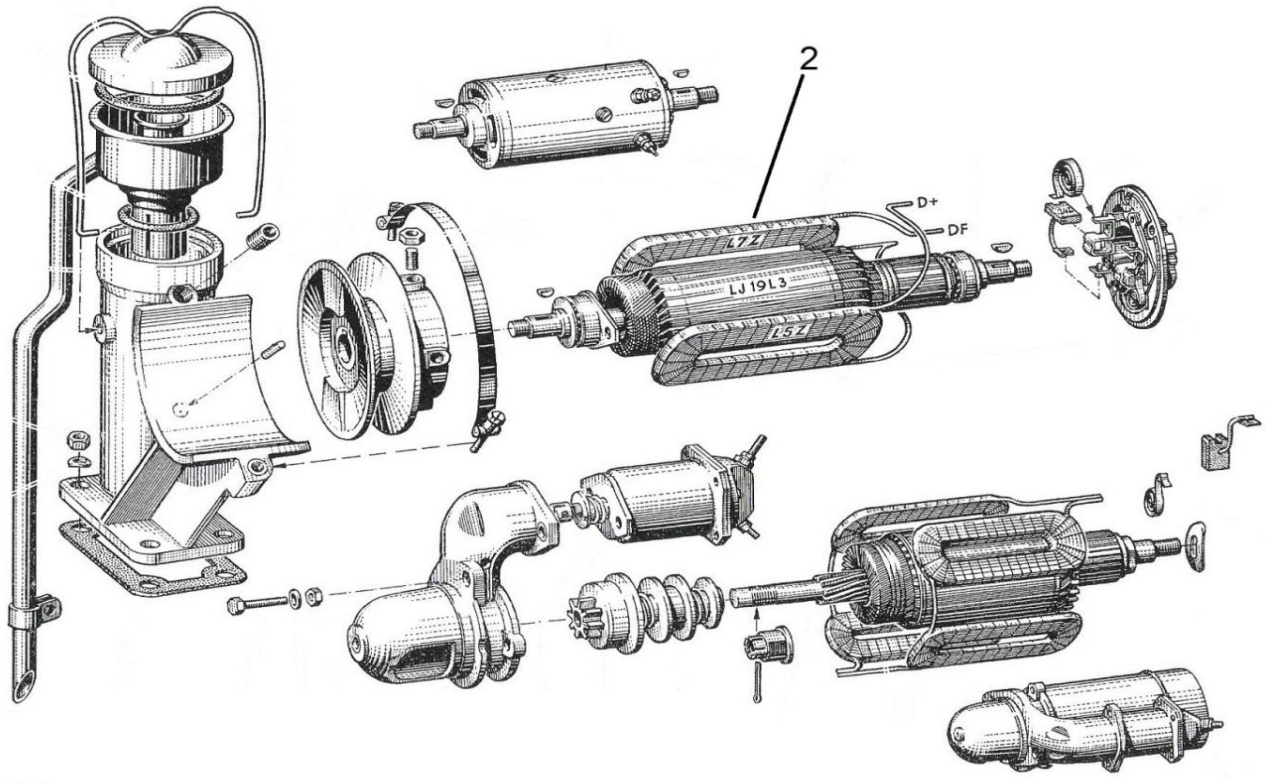

Elektr. Ausrüstung (Motor)

Bild Nr.	*Teile Nr.*	*Artikelbezeichnung*	*Netto Preis €*	*Einzel-preis €*	*Gewicht Kg*
1	1216002	Zündkabelsatz	32,77 €	39,00 €	0,24
2	1216006	Lichtmaschine 6V, im Austausch	100,84 €	120,00 €	0,32
3	1216010	Zündverteiler, im Austausch	100,84 €	120,00 €	0,96
	1289001	Radkappen Aluminium	46,22 €	55,00 €	

Goliath 1100 (1957-58), Hansa 1100 (1958-61)

Zylinderkopf

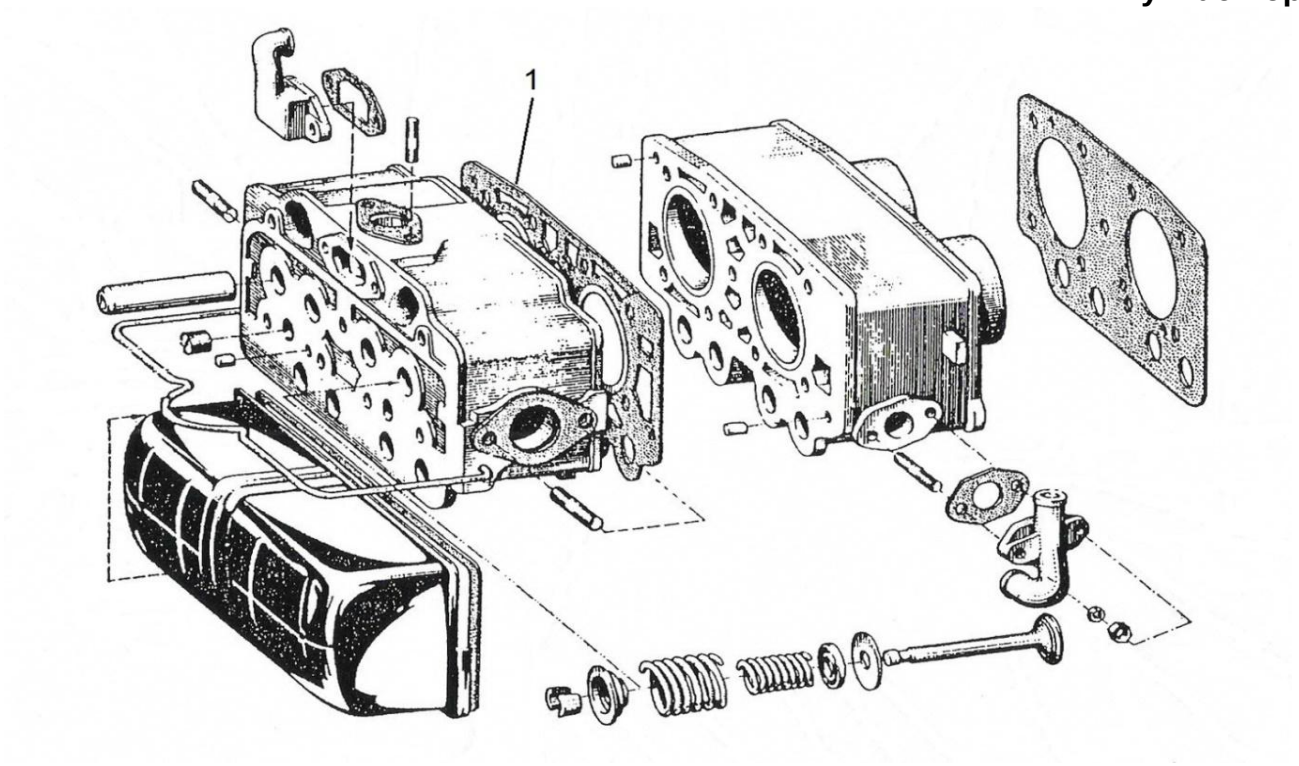

Zylinderkopf

Bild Nr.	*Teile Nr.*	*Artikelbezeichnung*	*Netto Preis €*	*Einzel-preis €*	*Gewicht Kg*
	1311101	Dichtungssatz für Motoreninstandsetzung	126,05 €	150,00 €	0,36
	1312101	Zylinderkopfdichtung	41,18 €	49,00 €	0,08
	1312102	Zylinderkopfhaubendichtung	6,72 €	8,00 €	0,01
	1316002	Zündkabelsatz	32,77 €	39,00 €	0,30
	1315006	Vergaser 32 PICB, im Austausch	243,70 €	290,00 €	1,48

Auspuffanlage

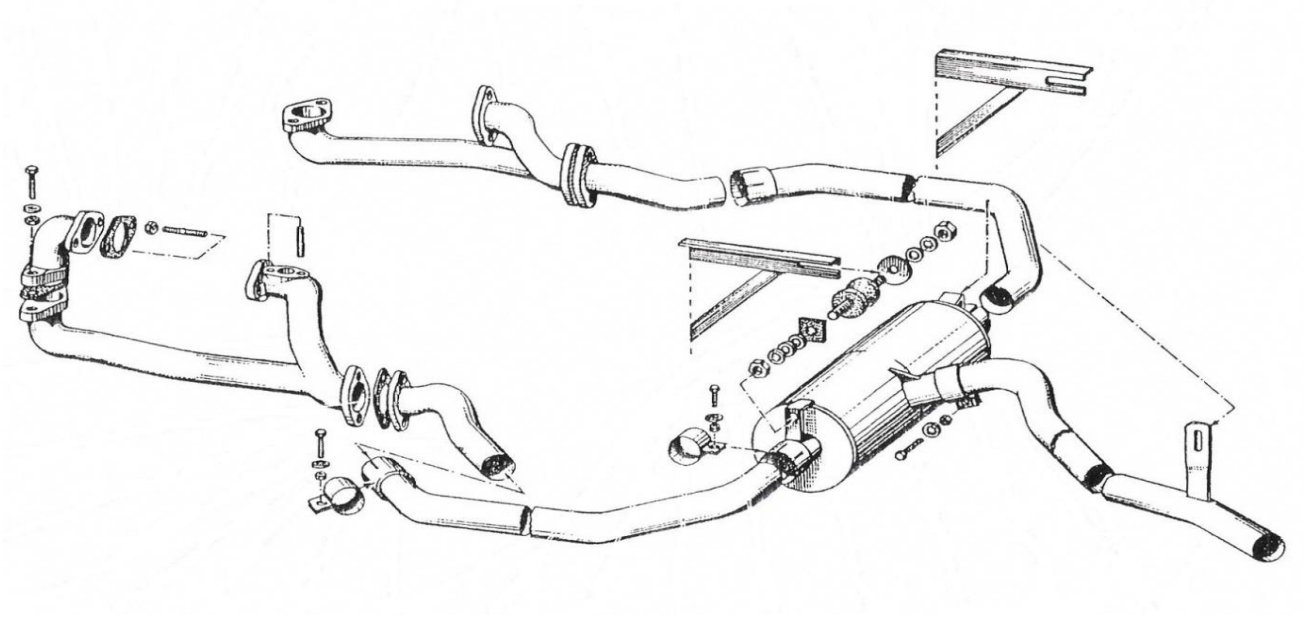

Bild Nr.	Teile Nr.	Artikelbezeichnung	Netto Preis €	Einzel-preis €	Gewicht Kg
	1314013	Auspuffanlage	243,70 €	290,00 €	
	1314012	Auspuffmontagesatz	33,61 €	40,00 €	
	1314213	Auspuffanlage Tiger "Abarth"	294,12 €	350,00 €	
	1314212	Auspuffmontagesatz	37,82 €	45,00 €	

Goliath GD 750

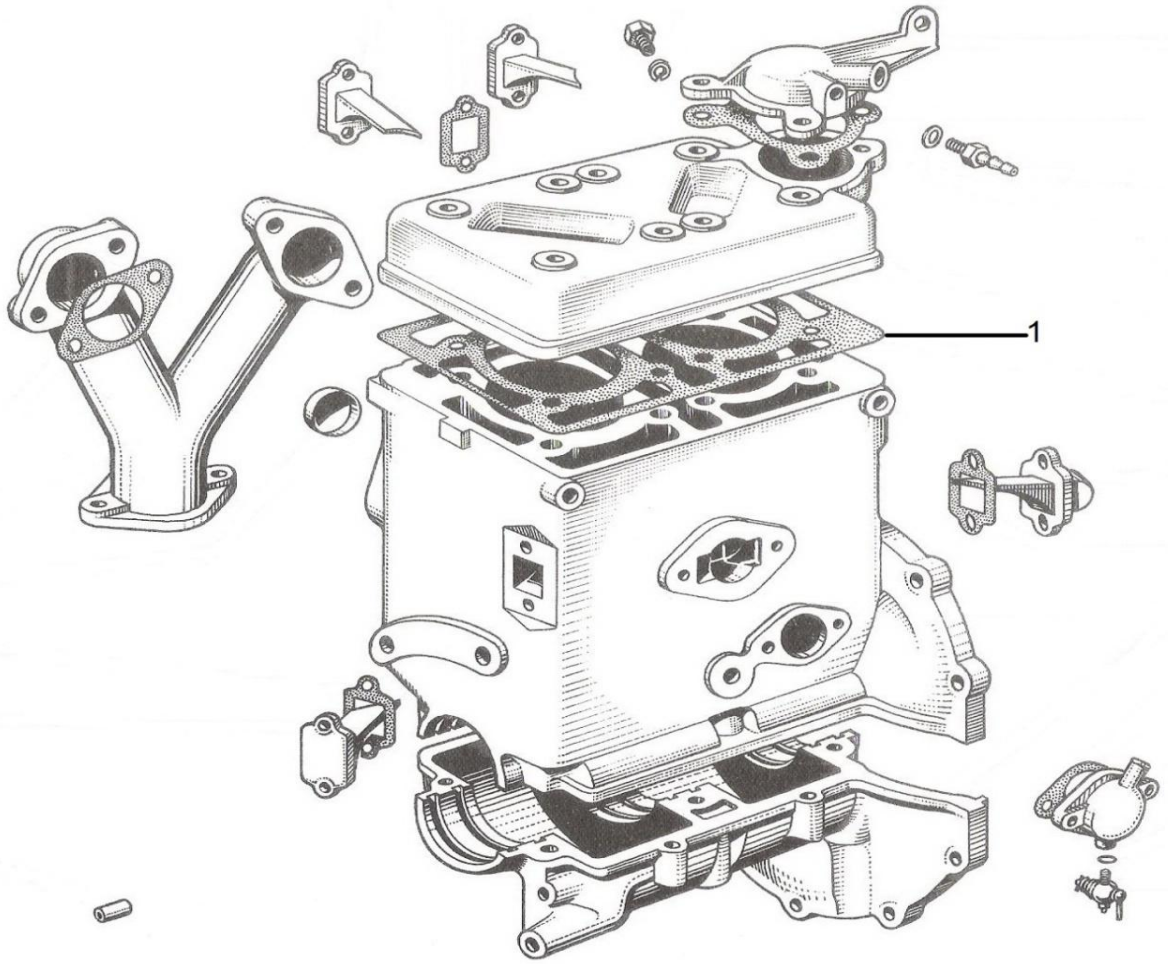

Bild Nr.	Teile Nr.	Artikelbezeichnung	Netto Preis €	Einzel-preis €	Gewicht Kg
1	1412101	Zylindefkopfdichtung, 400 ccm	21,01 €	25,00 €	
	1414013	Auspuffanlage	159,66 €	190,00 €	

Goli

Bild Nr.	Teile Nr.	Artikelbezeichnung	Netto Preis €	Einzel-preis €	Gewicht Kg
	1712101	Zylindefkopfdichtung, 500 ccm	21,01 €	25,00 €	
	1714013	Auspuffanlage	210,08 €	250,00 €	
	1716004	Zündkerze	7,56 €	9,00 €	
	1716008	Unterbrecherkontakte	10,08 €	12,00 €	

Lloyd 400

Bild Nr.	Teile Nr.	Artikelbezeichnung	Netto Preis €	Einzel-preis €	Gewicht Kg
	1814013	Vortopf	159,66 €	190,00 €	
	1814009	Auspuff (Rohr und hinterer Auspufftopf)	130,25 €	155,00 €	
	1521001	Kupplungsdruckplatte im Austausch	71,43 €	85,00 €	1,56
	1521002	Kupplungsscheibe im Austausch	63,03 €	75,00 €	0,38
	1521003	Ausrücklager im Austausch	29,41 €	35,00 €	0,10
	1521008	Kupplungssatz im Austausch	159,66 €	190,00 €	

Lloyd 600

Bild Nr.	Teile Nr.	Artikelbezeichnung	Netto Preis €	Einzel-preis €	Gewicht Kg
	1511101	Motordichtsatz	58,82 €	70,00 €	0,20

Kraftstoffanlage

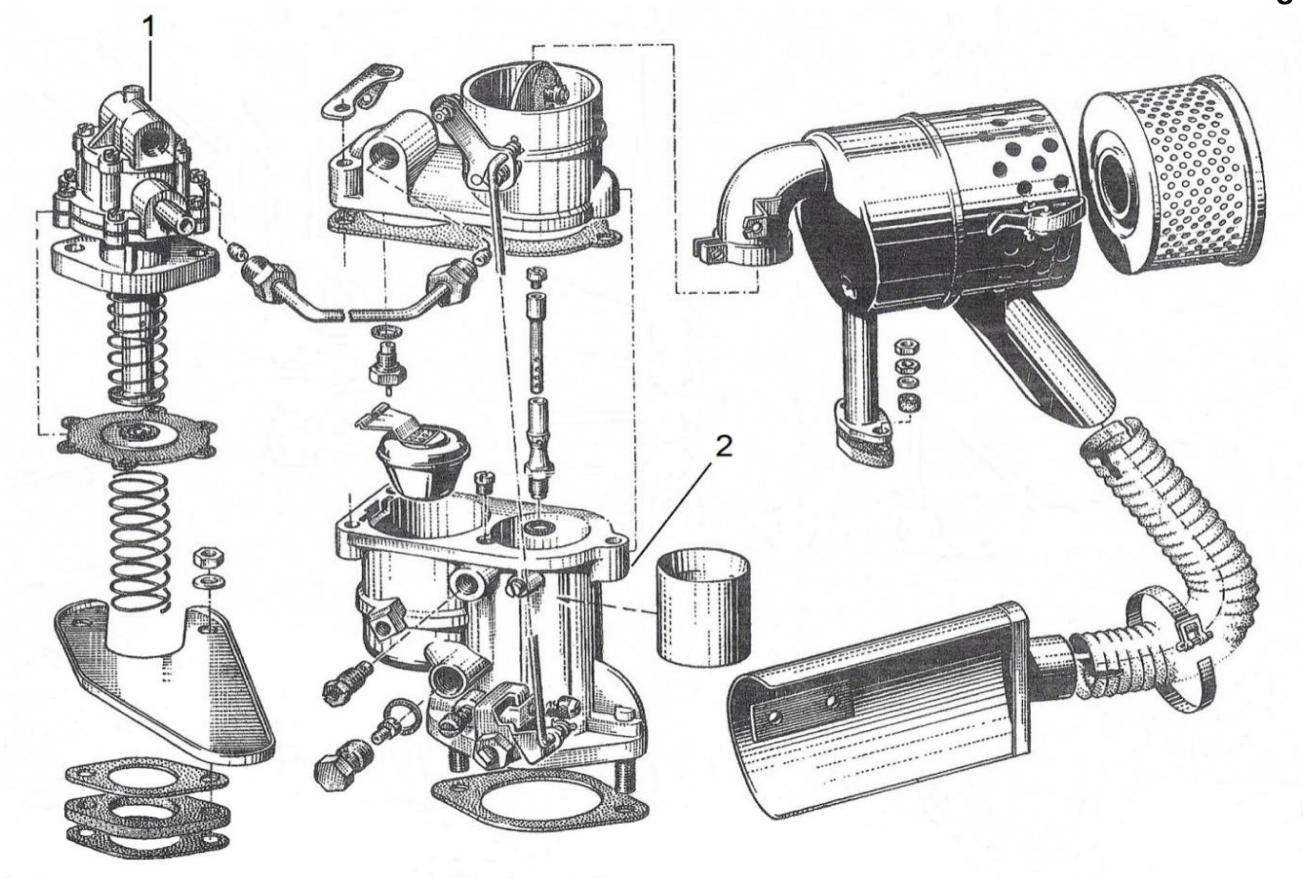

Kraftstoffanlage

Bild Nr.	Teile Nr.	Artikelbezeichnung	Netto Preis €	Einzel-preis €	Gewicht Kg
1	1515003	Kraftstoffpumpe im Austausch	0,00 €		
2	1515006	Vergaser, im Austausch in Vorbereitung	0,00 €		

Elektr. Ausrüstung (Motor)

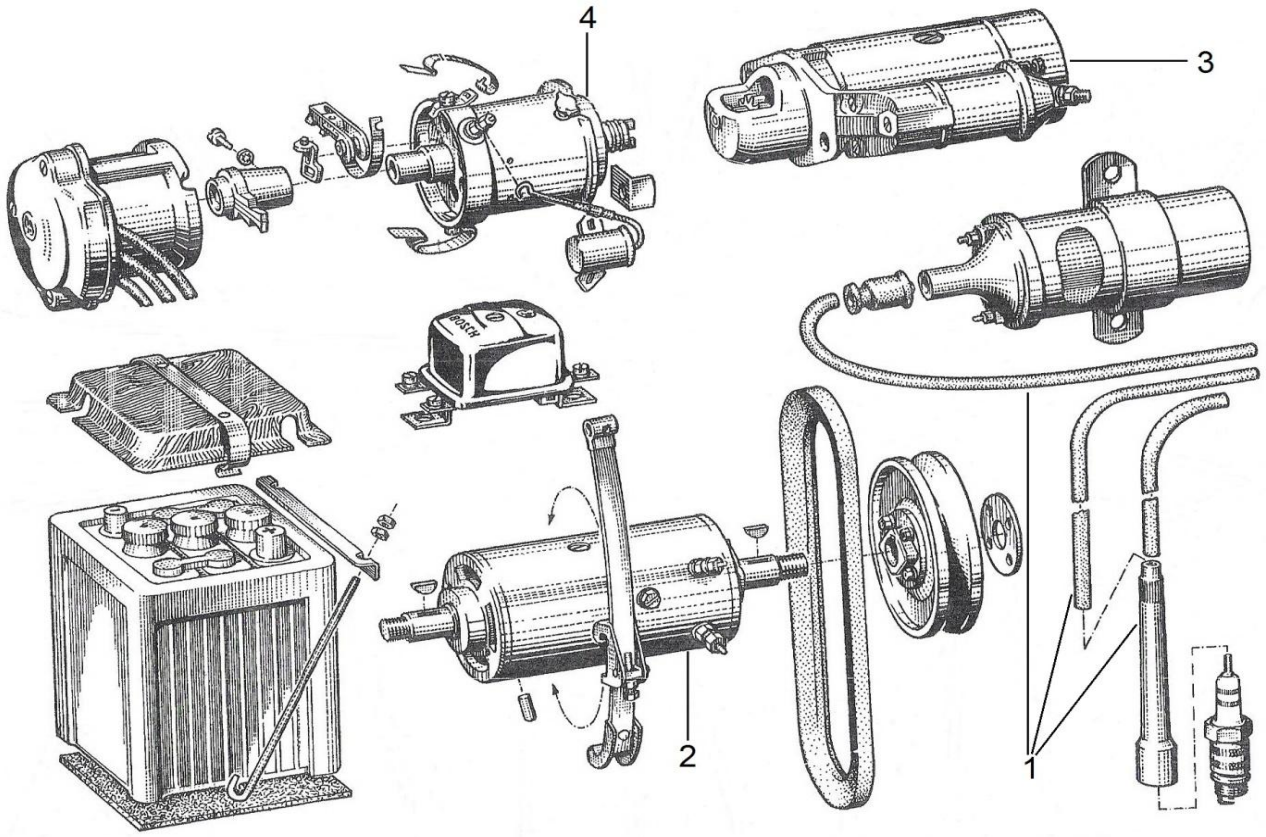

Elektr. Ausrüstung (Motor)

Bild Nr.	*Teile Nr.*	*Artikelbezeichnung*	*Netto Preis €*	*Einzel-preis €*	*Gewicht Kg*
	1516001	Verteilerdeckel	18,49 €	22,00 €	0,08
1	1516002	Zündkabelsatz	16,81 €	20,00 €	0,12
2	1516006	Lichtmaschine im Austausch	100,84 €	120,00 €	
3	1516007	Anlasser, im Austausch	100,84 €	120,00 €	
4	1516010	Zündverteiler, im Austausch	100,84 €	120,00 €	0,62

Kupplung

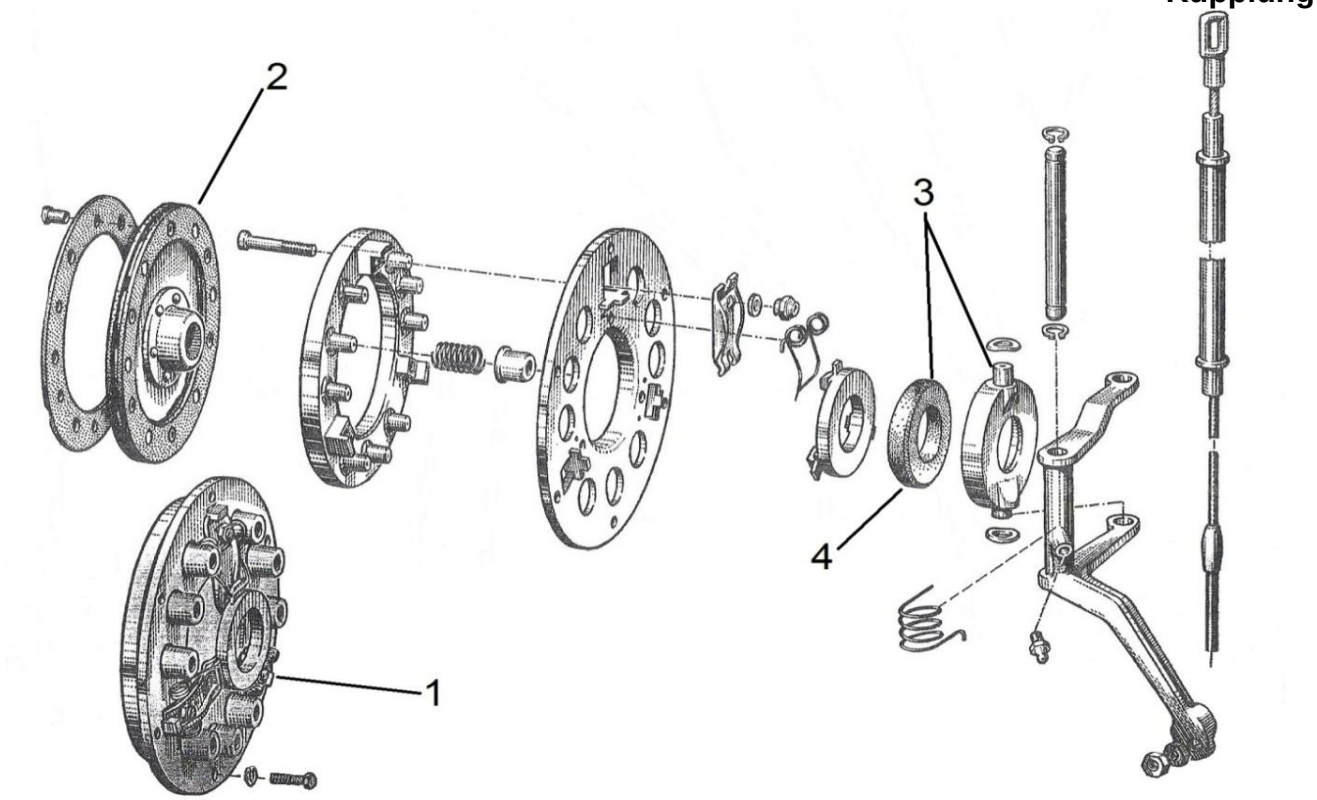

Kupplung

Bild Nr.	Teile Nr.	Artikelbezeichnung	Netto Preis €	Einzel-preis €	Gewicht Kg
1	1521001	Kupplungsdruckplatte im Austausch	71,43 €	85,00 €	1,56
2	1521002	Kupplungsscheibe im Austausch	63,03 €	75,00 €	0,38
3	1521003	Ausrücklager im Austausch	29,41 €	35,00 €	0,10
	1521008	Kupplungssatz im Austausch	159,66 €	190,00 €	
	1514013	Vortopf	243,70 €	290,00 €	
	1514009	Auspuff (Rohr, mittlere und hinterer Auspufftopf)	151,26 €	180,00 €	

Hansa 1500

Bild Nr.	Teile Nr.	Artikelbezeichnung	Netto Preis €	Einzel-preis €	Gewicht Kg
	1911101	Motordichtsatz	100,84 €	120,00 €	0,38
	1916001	Verteilerdeckel	21,01 €	25,00 €	
	1916009	Verteilerfinger	8,40 €	10,00 €	
	1914013	Auspuffanlage	168,07 €	200,00 €	
	1914012	Auspuffmontagesatz	33,61 €	40,00 €	
	1962006	Radbremszylinder, im Austausch	67,23 €	80,00 €	0,38
	1964001	Hauptbremszylinder, im Austausch	96,64 €	115,00 €	